DSmobile DS-640/DS-740D/DS-940DW

Ātrās uzstādīšanas rokasgrāmata

Jaunākās rokasgrāmatas un BUJ jautājumi ir pieejami vietnē www.brother.com

Visās valstīs visi modeļi nav pieejami

Lūdzam vispirms izlasīt *Produktu drošības rokasgrāmatu*, tad izlasiet šo rokasgrāmatu, lai iegūtu informāciju par pareizu uzstādīšanas procedūru.

BRĪDINĀJUMS	BRĪDINĀJUMS norāda uz iespējami bīstamu situāciju, kas neizvairīšanās gadījumā, var izraisīt nāvi vai radīt nopietnus ievainojumus.

1 Izsaiņojiet skeneri un pārbaudiet sastāvdaļas

Kastē ietvertās sastāvdaļas var atšķirties atkarībā no valsts. Noņemiet no skenera aizsarglentu un plēves pārklāju.

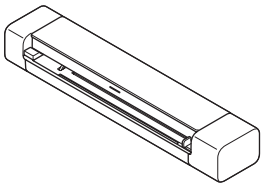

Mikro USB kabelis

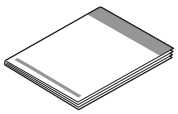

Ātrās uzstādīšanas rokasgrāmata/ Produktu drošības rokasgrāmata

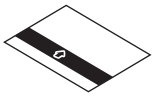

Kalibrēšanas lapa

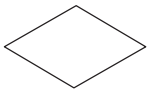

Garantijas karte

BRĪDINĀJUMS

Šis produkts ir iepakots plastmasas maisā. Lai izvairītos no nosmakšanas, turiet plastmasas maisus tālāk no zīdaiņiem un bērniem. Maiss nav rotaļlieta.

PIEZĪME

- Mēs iesakām saglabāt oriģinālo iepakojumu gadījumam, ja Jums printeris ir jāpārvadā.
- Lai izveidotu vietējo savienojumu ar datoru, izmantojiet kastē ietverto mikro USB 3.0 kabeli.

Droša piekļuve tīklam
Jūsu aparāta noklusējuma parole atrodas uz skenera apakšā esošās uzlīmes (pirms “Pwd”). Mēs ļoti iesakām Jums to nomainīt, lai aizsargātu savu aparātu no neatļautas piekļuves.

2 Pieslēdziet skeneri datoram

DSmobile DS-640/DS-740D
Pieslēdziet skeneri datoram, izmantojot komplektā esošo USB kabeli

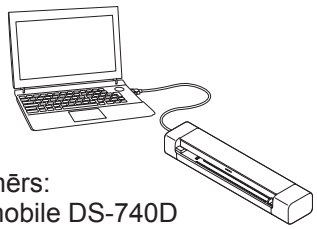

Piemērs:
DSmobile DS-740D

DSmobile DS-940DW
1. Pieslēdziet skeneri datoram, izmantojot komplektā esošo USB kabeli.
2. Nogaidiet, kamēr skenera iebūvētā baterija ir pilnībā uzlādēta (Baterijas LED lampiņa mirgo zaļā krāsā), pirms Jūs lietojat skeneri.
3. Nospiediet ⏻, lai ieslēgtu skeneri.

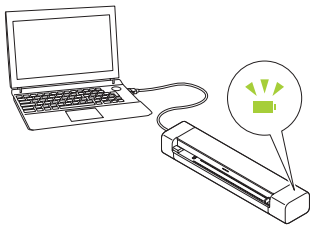

3 Ievietojiet mikroSD atmiņas karti skenerī (pēc izvēles) (tikai DSmobile DS-940DW)

Ja Jūs plānojat saglabāt failus microSD atmiņas kartē (nopērkama atsevišķi), uzmanīgi ievietojiet karti savā skenera atmiņas kartes pieslēgvietā ar drukāto pusi uz leju.

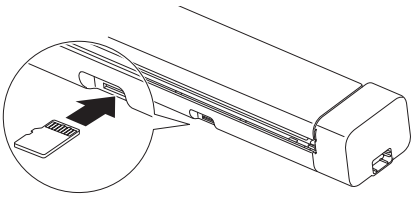

UK Version A

4 Uzstādiet programmatūru

A Skenera izmantošana ar datoru

PIEZĪME

Pārliecinieties, ka Jūs esat pierakstījies sitēmā ar administratora tiesībām.

Mac un Windows datori

Lejupielādējiet pilnu draiveru un programmatūras paku.
Windows datoriem: support.brother.com/windows
Mac datoriem: support.brother.com/mac
Veiciet dubultklikšķi uz lejupielādētā faila, lai uzsāktu uzstādīšanu, tad sekojiet uznirstošajām instrukcijām.

Kad process ir pabeigts, pārstartējiet datoru. Lai skenētu savu datoru, uzstādiet programmatūru, kas ir pievienota skenerim. Papildu informācijai skatiet *Tiešsaistes lietotāja rokasgrāmatu*.

Beigas

B Skenera izmantošana kopā ar mobilo ierīci (tikai DSmobile DS-940DW)

Lejupielādējiet un uzstādiet mūsu bezmaksas aplikāciju **Brother iPrint&Scan** no App Store vai Google Play™.

Pabīdiet režīmu
Uzstādiet slēdzi uz

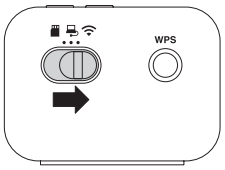

Aktivizējiet savas mobilās ierīces Wi-Fi funkciju, lai tā var uztvert skeneri.

Savā iekārtā izvēlieties sava skenera SSID (Tīkla nosaukums): **DIRECT-xxDS-940DW_ BRxxxx.**

Pēc tam ievadiet paroli (Tīkla atslēga).
(SSID un paroli varat atrast uz uzlīmes skenera apakšā (pirms "PASS")).

Beigas

Pirms skenēšanas apstipriniet skenēšanas režīmu (tikai DSmobile DS-940DV)

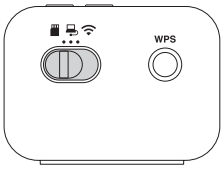

microSD režīms : Nosūta skenētos datus uz mikroSD atmiņas karti USB režīms : Nosūta skenētos datus uz datoru, izmantojot USB kabeli
Wi-Fi režīms : Nosūta skenētos datus uz bezvadu datoru/ mobilo iekārtu

LED norādes

Papildu informācijai par Jūsu skenera traucējummeklēšanu, skatiet *Tiešsaistes lietotāja rokasgrāmatu.*

DSmobile DS-640/DS-740D

START STOP

- Vāks ir atvērts
- Iesprūdis papīrs

Mirgo oranžā krāsā

DSmobile DS-940DW

- Vāks ir atvērts
- Iesprūdis papīrs
- Savienojuma kļūda

Mirgo oranžā krāsā

Atmiņas karte nav ievietota, ja skeneris nav iestatīts mikroSD režīmā

Mirgo baltā krāsā

Wi-Fi savienojuma kļūda, kad skeneris nav iestatīts Wi-Fi režīmā

Mirgo oranžā krāsā

Mirgo zilā krāsā

PIEZĪME

Brother SupportCenter ir mobilā aplikācija, kas sniedz nodrošina jaunāko atbalsta informāciju Jūsu Brother produktam. Apmeklējiet App Store vai Google Play™, lai lejupielādētu un uzstādītu to savā mobilajā ierīcē.

(tikai ES)

Šajā rokasgrāmatā izmantotie simboli un nosacījumi

Šajā rokasgrāmatā ir izmantoti sekojoši simboli un nosacījumi:

BRIESMAS

Apzīmējums BRIESMAS norāda uz draudošu situāciju, kas, ja produkta lietošanas laikā netiek ņemti vērā brīdinājumi un instrukcijas, var izraisīt nāvi vai radīt nopietnus ievainojumus.

BRĪDINĀJUMS

Apzīmējums BRĪDINĀJUMS norāda uz iespējami bīstamu situāciju, kas neizvairīšanās gadījumā var izraisīt nāvi vai radīt nopietnus ievainojumus.

UZMANĪBU

Apzīmējums UZMANĪBU norāda uz iespējami bīstamu situāciju, kas neizvairīšanās gadījumā var radīt nelielus vai vidējus ievainojumus.

SVARĪGI

Apzīmējums SVARĪGI norāda uz iespējami bīstamu situāciju, kas neizvairīšanās gadījumā var radīt īpašuma bojājumus vai radīt produkta funkcionalitātes traucējumus.

PIEZĪME

Apzīmējums PIEZĪME sniedz informāciju, kā rīkoties attiecīgajā situācijā, vai padomus par citām skenēšanas iezīmēm.

Aizlieguma ikonas norāda uz darbībām, ko nedrīkst veikt.

Šī ikona norāda, ka nedrīkst izmantot uzliesmojošus aerosolus.

Šī ikona norāda, ka organiskos šķīdinātājus, piemēram, alkoholu un citus šķidrumus, nedrīkst izmantot.

Ar elektrisko apdraudējumu saistītās ikonas Jūs brīdina par iespējamu elektrošoku.

Ugunsbīstamības ikonas Jūs brīdina par ugunsbīstamību.

Sekojiet visiem brīdinājumiem un instrukcijām, kas norādītas uz skenera.

Apkopošanas un publicēšanas paziņojums

Šī rokasgrāmata ir apkopota un publicēta, lai sniegtu jaunāko produkta drošības informāciju publicēšanas laikā. Informācija, kas ir ietverta šajā rokasgrāmatā, var būt pakļauta izmaiņām.
Lai iegūtu jaunāko rokasgrāmatu, apmeklējiet mūsu vietni support.brother.com/manuals

Izvēlieties drošu skenera atrašanās vietu

Novietojiet skeneri uz plakanas, stabilas virsmas, ko neskar triecieni un vibrācijas, piemēram, uz galda. Izvēlieties sausu, labi vēdinātu atrašanās vietu, kur temperatūra svārstās starp 5°C un 35°C, un mitruma līmenis ir robežās no 20% līdz 80% (bez kondensācijas).

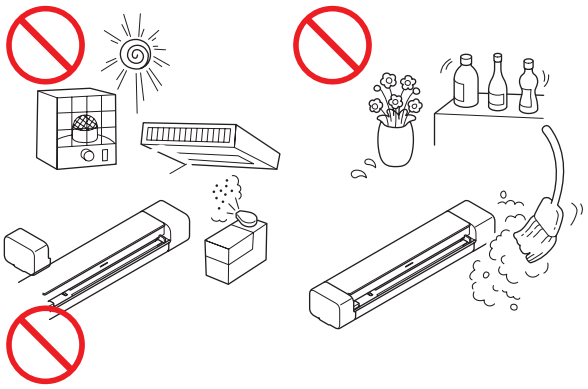

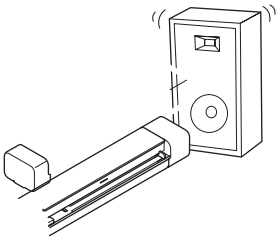

BRIESMAS

(tikai DSmobile DS-940DW)
Izmantojiet atkārtoti uzlādējamo litija jonu bateriju tikai paredzētajam mērķim.

(tikai DSmobile DS-940DW)
Lai uzlādētu litija jonu bateriju, pieslēdziet skeneri savam datoram, izmantojot pievienoto mikro USB kabeli.

(tikai DSmobile DS-940DW)
NELĀDĒJIET atkārtoti uzlādējamo litija jonu bateriju uguns tuvumā vai tiešā saules gaismā. Tas var aktivizēt aizsardzības elektrisko shēmu, kas ir paredzēta briesmu, kas rodas karsuma ietekmē, novēršanai. Šīs shēmas aktivizēšanās var izraisīt uzlādes apturēšanu, pārmērīgu strāvas padevi vai spriegumu, ja shēmā rodas atteice, kā arī izraisīt neparastu ķīmisku reakciju baterijas iekšienē.

(tikai DSmobile DS-940DW)
NEPIESLĒDZIET + un – polus metāla priekšmetiem, piemēram, vadam. Nenēsājiet un neglabājiet atkārtoti uzlādējamo litija jonu bateriju kopā ar metāla priekšmetiem.

(tikai DSmobile DS-940DW)
Turiet atkārtoti uzlādējamo litija jonu bateriju prom no karstuma un uguns.

(tikai DSmobile DS-940DW)
NEIZMANTOJIET un neatstājiet skeneri ar uzstādītu atkārtoti uzlādējamo litija jonu bateriju netālu no uguns, sildītājiem vai lokācijām ar augstu temperatūru (virs 60°C).

(tikai DSmobile DS-940DW)
NEĻAUJIET atkārtoti uzlādējamajai litija jonu baterijai saskarties ar šķidrumiem.

NELIETOJIET to koroziju izraisošā vidē, piemēram, zonās ar sāļu gaisu, sālsūdeni, skābēm, sārmiem, korozīvām gāzēm, ķīmiskajiem elementiem vai saskarsmē ar citu korozīvu šķidrumu.

(tikai DSmobile DS-940DW)
NELIETOJIET atkārtoti uzlādējamo litija jonu bateriju, ja tā ir bojāta vai tek.

(tikai DSmobile DS-940DW)
NELODĒJIET atkārtoti uzlādējamās litija jonu baterijas savienojumus.

(tikai DSmobile DS-940DW)
Tieši NEPIESLĒDZIET atkārtoti uzlādējamo litija jonu mājsaimniecības elektrības padevei.

(tikai DSmobile DS-940DW)
Šķidrums (elektrolīts), kas sūcas no skenera vai atkārtoti uzlādējamās litija jonu baterijas, var norādīt, ka atkārtoti uzlādējamā litija jonu baterija ir bojāta. Ja baterija tek, nekavējoties pārtrauciet skenera izmantošanu, atvienojiet kabeli un izolējiet skeneri, to ievietojot somā. Neaiztieciet elektrolītu! Ja šķidrums no atkārtoti uzlādējamās litija jonu baterijas iekļūst acīs, nekavējoties izskalojiet tās ar tīru ūdeni un nekavējoties sazinieties ar avārijas dienestu! Ja elektrolīts netiek skalots, tas var izraisīt acu bojājumu. Ja elektrolīts nokļūst uz Jūsu ādas vai drēbēm, nekavējoties noskalojiet to ar tīru ūdeni.

(tikai DSmobile DS-940DW)
NEIEVIETOJIET atkārtoti uzlādējamo litija jonu bateriju vai skeneri ar uzstādītu atkārtoti uzlādējamo litija jonu bateriju mikroviļņu krāsnī vai tvertnē ar augstu spiedienu.

(tikai DSmobile DS-940DW)
Ja skeneri ir iespējams izmantot tikai īsu laiku pat tad, ja atkārtoti uzlādējamā litija jonu baterija ir pilnībā uzlādēta, iespējams, ka baterijas darbmūžs ir beidzies. Izņemot atkārtoti uzlādējamo litija jonu bateriju, pārklājiet iepriekšējās atkārtoti uzlādējamās litija jonu baterijas pieslēgvietas ar līmlenti, lai izvairītos no īssavienojuma baterijā.

(tikai DSmobile DS-940DW)
NEIZJAUCIET un nepārveidojiet atkārtoti uzlādējamo litija jonu bateriju.

(tikai DSmobile DS-940DW)
NEPĀRKARSEJIET atkārtoti uzlādējamo litija jonu bateriju ar nodomu, kā arī nepakļaujiet to uguns ietekmei. Šāda rīcība var izraisīt izolācijas kušanu, gāzes izplūšanu vai drošības mehānismu atteici. Elektrolīts var aizdegties, izraisot pārkaršanu, dūmošanu, eksploziju vai uzliesmojumu.

(tikai DSmobile DS-940DW)
NEBAKSTIET atkārtoti uzlādējamo litija jonu bateriju ar priekšmetiem. Nepakļaujiet to spēcīgiem triecieniem, kā arī nemetiet to. Atkārtoti uzlādējamās litija jonu baterijas aizsargshēmas bojājums var izraisīt atkārtoti uzlādējamās litija jonu baterijas atkārtotu uzlādi ar neparasti augstu strāvu/ spriegumu vai izraisīt neparastu ķīmisko reakciju baterijas iekšienē.

(tikai DSmobile DS-940DW)
NESADEDZINIET atkārtoti uzlādējamo litija jonu bateriju un neizmetiet to mājsaimniecības atkritumos.

BRĪDINĀJUMS

(tikai DSmobile DS-940DW)
Turiet atkārtoti uzlādējamo litija jonu bateriju tālāk no zīdaiņiem. Ja notikusi saskare, nekavējoties sazinieties ar avārijas dienestu.

Turiet atkārtoti uzlādējamo litija jonu bateriju bērniem nepieejamā vietā, lai izvairītos no ievainojumiem.

NEIZJAUCIET un nepārveidojiet skeneri, tas var izraisīt elektrošoku. Ja skenerim ir nepieciešams remonts, sazinieties ar Brother izplatītāju vai Brother klientu apkalpošanas daļu.

(tikai DSmobile DS-940DW)
Pārtrauciet atkārtoti uzlādējamās litija jonu baterijas izmantošanu, ja rodas pamanāmas anomālijas, piemēram, smaka, karstums, deformācija vai krāsas maiņa. Nekavējoties izslēdziet strāvas padeves slēdzi un atvienojiet USB kabeli no strāvas avota.

Nekad neievietojiet priekšmetus skenera ietvara pieslēgvietās, jo tas var aizskart bīstamus strāvas punktus vai izraisīt īssavienojumu, kas, savukārt, var izraisīt elektrošoku vai uzliesmojumu. Ja skenerī iekļūst metāla priekšmeti, ūdens vai citi šķidrumi, nekavējoties atvienojiet skeneri no strāvas avota. Sazinieties ar savu Brother izplatītāju vai Brother klientu apkalpošanas daļu.

NENOVIETOJIET skeneri blakus radiatoriem, sildītājiem, gaisa kondicionētājiem, ūdenim, ķīmiskām vielāmvai iekārtām, kas satur magnētus vai rada magnētiskos laukus. Šāda rīciba var izraisīt īssavienojuma risku vai uzliesmojumu, ja skeneris nonāk saskarē ar ūdeni (ieskaitot kondensātu no sildītāja, gaisa kondicionētāja un/ vai ventilācijas aprīkojuma, kas var būt pietiekami, lai izraisītu īssavienojumu vai uzliesmojumu).

NENOVIETOJIET skeneri ķīmisku vielu tuvumā, kur tās varētu izlīst. Īpaši organiskie šķīdinātāji vai šķidrumi var izraisīt ietvara un/ vai kabeļu kušanu vai izšķīšanu, riskējot gūt elektrošoku. Tie var arī izraisīt skenera disfunkciju vai krāsas maiņu.

Skenera iepakojumam tiek izmantots plastmasa iepakojums. Lai izvairītos no nosmakšanas riska, turiet tos tālāk no zīdaiņiem un bērniem. Plastmasas iepakojums nav rotaļlieta.

NEPAKĻAUJIET skeneri tiešai saules gaismai, pārmērīgam karstumam, atklātai liesmai, korozīvām gāzēm, mitrumam vai putekļiem. NENOVIETOJIET skeneri uz paklāja vai pleda, kas pakļautu skeneri putekļu ietekmei. Šāda darbība var izraisīt elektrošoka risku vai uzliesmojumu. Tas var arī bojāt skeneri un/ vai padarīt to nelietojamu.

Lai tīrītu skenera iekšpusi vai ārpusi, NEIZMANTOJIET uzliesmojošas vielas, jebkāda veida aerosolus vai organiskos šķīdumus/ šķidrumus, kas satur alkoholu vai amonjaku. Tas var izraisīt uzliesmojumu vai elektrošoku.

UZMANĪBU

Izvairieties novietot skeneri aizņemtā zonā. Ja tas nav iespējams, pārliecinieties, ka skeneri nav iespējams nejauši apgāzt, kas varētu radīt ievainojumus Jums vai citiem, kā arī izraisīt nopietnus skenera bojājumus.

Pārliecinieties, ka kabeļi un vadi, kas ir piesaistīti skenerim, ir nodrošināti tā, lai nerastos paklupšanas risks.

Pārliecinieties, ka neviena skenera daļa nav izvirzījusies ārpus galda vai stenda, kur atrodas skeneris. Pārliecinieties, ka skeneris ir novietots uz plakanas, līdzenas un stabilas virsmas, ko neietekmē vibrācijas. Šo priekšnoteikumu neievērošana var izraisīt skenera kritienu, izraisot ievainojumus.

NENOVIETOJIET skeneri uz nestabiliem, izliektiem ratiem, stendiem vai galdiem, vai izliektas, slīpas virsmas. Skeneris var nokrist, izraisot ievainojumus Jums un nopietnus bojājumus – skenerim. Pastāv papildu ievainojumu risks gadījumā, ja saplīst skenera stikls.

Nenovietojiet smagus objektus uz skenera. Tas var radīt disbalansu un skeneris var nokrist.Tas var izraisīt ievainojumus.

SVARĪGI

Neizmantojiet skeneri vietās, kur pastās radikālas temperatūras izmaiņas. Tā rezultātā radies kondensāts var izraisīt skenera atteici vai disfunkciju. Ja izveidojas kondensāts, pagaidiet, kamēr tas pilnībā nožūst, pirms atkal lietojiet skeneri.

Skenera remonts

Nemēģiniet pašrocīgi labot skeneri. Pārsegu atvēršana vai noņemšana var Jūs pakļaut bīstamiem spriegumiem un citiem riskiem, kā arī anulēt skenera garantiju. Sazinieties ar Brother izplatītāju vai Brother klientu apkalpošanas daļu.

BRĪDINĀJUMS

Ja skeneris ir kritis vai tā ietvars ir bojāts, pastāv elektrošoka vai uzliesmojuma iespēja. Atslēdziet skeneri no strāvas avota un sazinieties ar Brother izplatītāju vai Brother klientu apkalpošanas daļu.

Ja skeneris kļūst neparasti karsts, dūmo, rada spēcīgus aromātus vai gadījumā, ja Jūs nejauši izlejat uz tā kādu šķidrumu, nekavējoties atvienojiet skeneri no strāvas avota. Sazinieties ar Brother izplatītāju vai Brother klientu apkalpošanas daļu.

SVARĪGI

Ja Jūs sekojat skenera darbības instrukcijām, bet tas nedarbojas pareizi, sekojiet tikai tam, kas ir ietverts darbības instrukcijās. Citu vadības kontroļu nepareiza pielāgošana var izraisīt bojājumus, kā arī bieži vien prasīs lielāku kvalificēta tehniķa darbu, lai atjaunotu normālu skenera darbību.

Atkārtoti uzlādējama litija jonu baterija (tikai DSmobile DS-940DW)

- Skenera iegādāšanās laikā atkārtoti uzlādējamā litija jonu baterija tiek nedaudz uzlādēta, lai varētu pārbaudīt skenera darbību. Pirms skenera izmantošanas ir nepieciešams bateriju uzlādēt pilnībā, izmantojot USB pieslēgvietu.
- Ja skeneris netiks izmantots ilgāku laika posmu, novietojiet to vietā, kur tas nav pakļauts augstam mitrumam vai augstām temperatūrām (ir ieteicamas temperatūras svārstības robežās no 15°C līdz 25°C, mitruma līmeņa svārstības – no 40% līdz 60%). Lai saglabātu atkārtoti uzlādējamās litija jonu baterijas efektivitāti un darbmūža ilgumu, uzlādējiet to vismaz vienu reizi trijos mēnešos.
- Ja Jūs pamanāt kaut ko neparastu attiecībā uz atkārtoti uzlādējamo litija jonu bateriju pirmajā tās izmantošanas reizē, piemēram, baterijas pārkaršanu vai rūsu, NETURPINIET to lietot. Sazinieties ar Brother izplatītāju vai Brother klientu apkalpošanas daļu.

Padomi atkārtoti uzlādējamās litija jonu baterijas izmantošanā (tikai DSmobile DS-940DW)

- Pirms izmantošanas uzlādējiet atkārtoti lādējamo litija jonu bateriju. Nesāciet lietot skeneri, kamēr atkārtoti lādējamā litija jonu baterija nav pilnībā uzlādēta.
- Atkārtoti lādējamās litija jonu baterijas uzlāde drīkst notikt vidē, kuras temperatūra ir robežās no 5°C - 39° C. Ja vides temperatūra neatbilst šim diapazonam, atkārtoti lādējamā litija jonu baterija netiks uzlādēta un baterijas uzlādes rādītājs paliks degam.

- Ja skeneris tiek lietots, kas gan baterija ir uzstādīta, gan skeneris ir pieslēgts datoram, uzlāde var apstāties pat tad, ja atkārtoti lādējamā litija jonu baterija nav pilnībā uzlādēta.

Atkārtoti uzlādējamās litija jonu baterijas iezīmes (tikai DSmobile DS-940DW)

Atkārtoti lādējamās litija jonu baterijas īpašību izpratne Jums ļaus optimizēt tās izmantošanu.

- Atkārtoti lādējamās litija jonu baterijas glabāšana vietā, kas ir pakļauta augstām vai zemām temperatūrām, var paātrināt tās nolietošanos. It īpaši, atkārtoti lādējamās litija jonu baterijas izmantošana ar augstu uzlādi (90% vai vairāk) vietā, kas ir pakļauta augstai temperatūrai, ievērojami paātrinās baterijas nolietošanos.
- Skenera izmantošana laikā, kad litija jonu baterija ir uzstādīta un notiek tās uzlāde, var paātrināt tās nolietošanos.
- Ja Jūs ilgāku laiku neizmantojat atkārtoti lādējamo litija jonu bateriju, mēs iesakām to uzlādēt vienu reizi trijos mēnešos.
- Atkārtoti lādējamās litija jonu baterijas uzlādes laikā skeneris var uzsilt. Tas ir normāli, un skeneris var droši izmantot. Ja skeneris kļūst ļoti karsts, pārtrauciet tā lietošanu

Apkārtējās vides temperatūras diapazons

Uzlāde		0°C - 45°C
Standarta izlādes strāva 0.24 A		-10°C - 60°C
Maksimālā izlādes strāva 1.2 A		0°C - 60°C
Baterija (uzstādīta)	Mazāk par 1 mēnesi	-20°C - 45°C
	Mazāk par 3 mēnešiem	-20°C - 35°C
	Mazāk par 1 gadu	-20°C - 25°C

Uzlādes parametri

Maksimālais uzlādes spriegums	4.35 Vdc
Maksimālais uzlādes strāva	1200 mA

Kā izņemt atkārtoti uzlādējamo litija jonu bateriju (tikai DSmobile DS-940DW)

PIEZĪME

Mēs neiesakām izņemt atkārtoti lādējamo litija jonu bateriju, izņemot gadījumu, kad atbrīvojaties no skenera.

Izslēdziet skeneri un atvienojiet no tā USB kabeli, pirms no tā izņemat atkārtoti uzlādējamo litija jonu bateriju.

1. Novietojiet skeneri uz virsmas otrādi un noņemiet tā sāna pārsegu, izmantojot plakangalvas skrūvgriezi.
2. Atvienojiet litija jonu baterijas spraudni no drukātās shēmas plates (PCBA). Neatvienojiet elastīgo plakano kabeli (FFC).
3. Piespiediet atlaišanas taustiņu (kā parādīts attēlā), lai izņemtu atkārtoti lādējamo litija jonu bateriju no sānu pārsega.
4. Pārklājiet atkārtoti lādējamās litija jonu baterijas pieslēgvietas ar līmlenti un izmetiet bateriju saskaņā ar piemērojamajiem vietējiem noteikumiem.

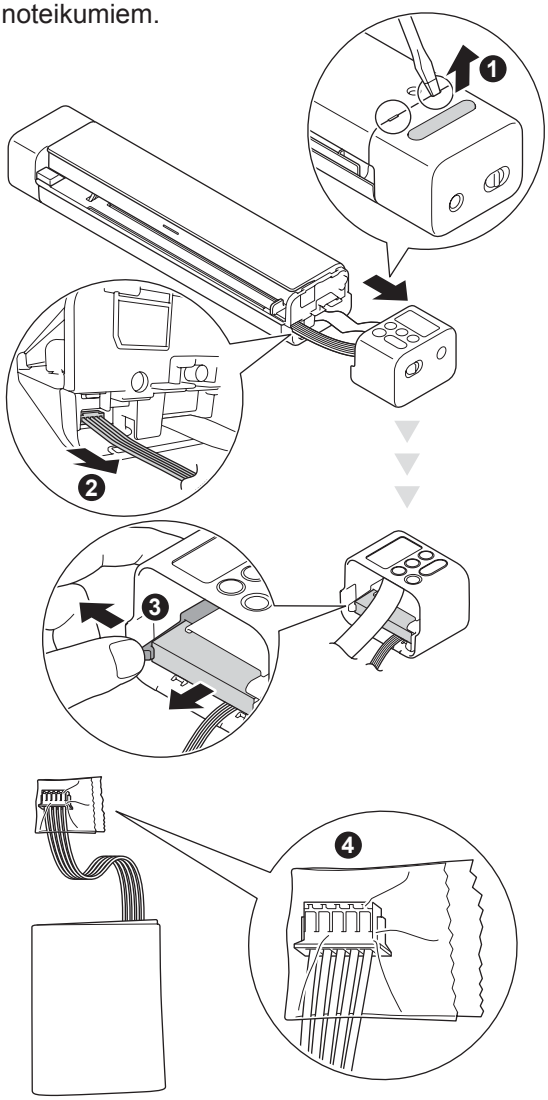

PIEZĪME

Lai iegūtu papildu informāciju par rīkošanos ar atkārtoti uzlādējamās litija jonu bateriju, skatiet attiecīgās instrukcijas un brīdinājumus šajā rokasgrāmatā.

Produkta garantija un drošuma atbildība

Nekas šajā rokasgrāmatā neietekmē esošo produkta garantiju, kā arī nepiešķir papildu produktu garantiju. Šīs rokasgrāmatas instrukciju neievērošana var anulēt Jūsu produkta garantiju.

Atbilstības deklarācija (tikai Eiropai)

Mēs, Brother Industries, Ltd.15-1 Naeshiro-cho, Mizuho-ku, Nagoya 467-8561, Japāna, apstiprinām, ka šis produkts atbilst visu attiecīgo direktīvu būtiskajām prasībām un noteikumiem, kas tiek piemēroti Eiropas Kopienā. Atbilstības deklarāciju ir iespējams lejupielādēt mūsu mājas lapā. Apmeklējiet vietni support.brother.com/manuals.

Atbilstības deklarācija RID direktīva 2014/53/ES (tikai Eiropa) (tikai DSmobile DS-940DW)

Mēs, Brother Industries, Ltd. 15-1 Naeshiro-cho, Mizuho-ku, Nagoya 467-8561, Japāna, apliecinām, ka šis produkts atbilst RID direktīvas 2014/53/ES noteikumiem. Atbilstības deklarācijas kopiju ir iespējams lejupielādēt, sekojot instrukcijām sadaļā Atbilstības deklarācija (tikai Eiropai).

Bezvadu LAN (tikai DSmobile DS-940DW)

Šis skeneris atbalsta bezvadu interfeisu.
Frekvences josla(s): 2400 - 2483.5 MHz Maksimālā radiofrekvences jauda, kas tiek pārraidīta radiofrekvences joslā(s): mazāk par 20 dBm (E.I.R.P)

WLAN Iespējošana / Atspējošana (tikai DSmobile DS-940DW)

Lai ieslēgtu bezvadu interneta savienojumu, iestatiet režīma izvēles slēdzi uz .
Lai izslēgtu bezvadu interneta savienojumu, pavelciet režīma pārslēgšanas slēdzi uz vai .

Atkritumu pārstrādes informācija saskaņā ar EEIA un Bateriju direktīvām

Produkta marķējums

Baterijas marķējums

Tikai Eiropas Savienībā

Produkts/baterija ir marķēta ar vienu no augstāk esošajiem marķēšanas simboliem. Tie norāda, ka produkta/ baterijas darbmūža beigās Jums to vajadzētu izmest atsevišķi, tam piemērotā savākšanas punktā, neievietojot to kopējā sadzīves atkritumu plūsmā.
(tikai DSmobile DS-940DW)
Papildu informācijai par atkārtoti lādējamās litija jonu baterijas izņemšanu līdzam skatīt šīs rokasgrāmatas sadaļu *Kā izņemt atkārtoti lādējamo litija jonu bateriju.*

Ķīmiskās vielas Substances (ES REACH direktīva)

Informāciju, kas attiecas uz ķīmiskajām vielām mūsu produktos, ko pieprasa REACH regula, var atrast vietnē https://www.brother.eu/reach.

Preču zīmes

BROTHER ir vai nu Brother Industries. Ltd preču zīme vai reģistrēta preču zīme.

Android un Google Play ir Google LLC. preču zīmes.

Apple, App Store un Mac ir Apple Inc. Preču zīmes, kas ir reģistrētas ASV un citās valstīs.

Wi-Fi ir reģistrēta Wi-Fi Alliance® preču zīme.

microSD Logo ir SD-3C LLC preču zīme.

Katram uzņēmumam, kura preču zīme ms nosaukums ir minēts šajā rokasgrāmatā, ir Programmatūras licences līgums, kas ir precizēts tā panetētajām programmām.

Visas tirdzniecības zīmes un uzņēmumu produktu nosaukumi, kas parādās uz Brother productiem, saistītajiem dokumentiem un citiem materiāliem, ir attiecīgo uzņēmumu preču zīmes vai reģistrētas preču zīmes.

Apkopošana un publicēšana

Šī rokasgrāmata ir apkopota un publicēta Brother Industries, Ltd. uzraudzībā, aptverot jaunākos produktu aprakstus un specifikācijas.

Šīs rokasgrāmatas saturs un šī produkta specifikācijas ir pakļautas izmaiņām bez iepriekšēja brīdinājuma.

Brother patur tiesības veikt izmaiņas šajā rokasgrāmatā ietvertajās specifikācijās un materiālos bez iepriekšēja brīdinājuma, un neuzņemas atbildību par bojājumiem (to skaitā izrietošajiem kaitējumiem), ko ir izraisījusi paļaušanās uz esošajiem materiāliem, ieskaitot, bet neaprobežojoties ar tipogrāfijas un citām uz publikāciju attiecināmajām kļūdām.

Autortiesības un licence

© 2019 Brother Industries, Ltd. Visas tiesības paturētas.

Atvērtā pirmkoda licencēšanas piezīmes

Šis produkts ietver atvērtā pirmkoda programmatūru. Lūdzam apmeklēt vietni support.brother.com, lai apskatītu atvērtā koda licencēšanas piezīmes.

Brother klientu apkalpošana

Klientu apkalpošana

Apmeklejiet vietni www.brother.com, lai iegūtu informāciju par savu vietējo Brother biroju.

Apkalpošanas centru atrašanās vietas

Lai uzzinātu informāciju par Brother apkalpošanas centriem Eiropā, sazinieties ar vietējo Brother biroju. Eiropas biroju adrešu un telefona numuru kontaktinformāciju ir iespējams atrast vietnē www.brother.com, izvēloties savu valsti.

Nelikumīga skenēšanas aprīkojuma izmantošana

Noteiktu vienumu vai dokumentu reprodukcija ar krāpšanās nolūku ir uzskatāma par noziedzīgu nodarījumu. Zemāk ir sniegts vispusīgs saraksts ar dokumentiem, kuru pavairošana var būt nelikumīga. Mēs iesākam to pārbaudīt kopā ar juriskonsultu un/ vai citiem attiecīgajiem speciālistiem, ja šaubāties par kādu noteiktu vienumu vai dokumentu:

- Valūta
- Obligācijas vai citi parāda sertifikāti
- Noguldījumu sertifikāti
- Bruņoto spēku dienesta vai iesaukuma pavēste
- Pases
- Pastmarkas (atsauktas vai neatsauktas)
- Imigrācijas dokumenti
- Labklājības dokumenti
- Čeki vai vekseļi, ko izsniegušas valsts aģentūras
- Žetoni vai zīmotnes

Autortiesību darbus likumīgi nedrīkst pavairot, ņemot vērā “godīgas rīcības” izņēmumu, kas attiecas uz autortiesību darbiem. Vairākas kopijas norāda uz nepienācīgu izmantošanu. Mākslas darbi ir uzskatāmi par autortiesību darbu ekvivalentiem.

brother

Brother
Earth

www.brotherearth.com